ЧП «ТОЧКА ОПОРЫ 83»
www.opora.od.ua
info@opora.od.ua
kiev@opora.od.ua

Николаевская дорога, 253, Одесса
(048) 755 00 07, 755 00 65, 755 00 45, 755 96 82

ул. Машиностроительная 44-а, Киев
(044) 333-69-23, (067) 406-54-45, (050) 415-66-55

Прайс № 43
от 24.04.2018

Продукция фирмы "SUSPA" (Германия)

№	КОД	НАИМЕНОВАНИЕ		ЕД.ИЗМ.	ЦЕНА
1	10369	Демпфер	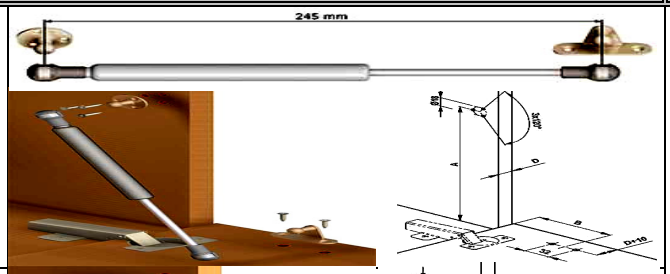	шт.	9,61
2	103367	Демпфер (пластик. крепление)	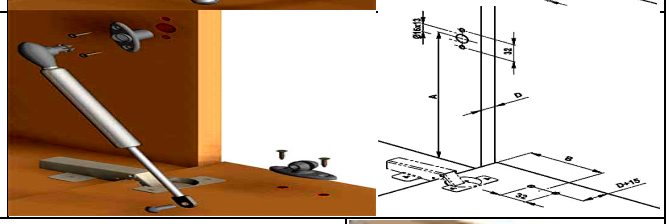		11,00
3	12897	Газовый лифт позиционный 40N			13,29
		Газовый лифт позиционный 60N			
		Газовый лифт позиционный 80 N			
		Газовый лифт позиционный 150 N			
4	12712	Газовый лифт 60N	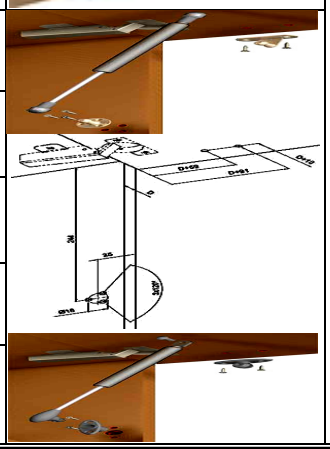		10,57
		Газовый лифт 80N			
		Газовый лифт 100N			
		Газовый лифт 200N			9,35
5	13703	Газовый лифт 120N (пластиковое крепление)			10,57
Механизм кроватный					
6	165	650 Н		к-т	39,87
		850 Н			
		1000 Н			
		1200 Н			
		1450 Н			53,39
		1700 Н			
Механизм шкаф-кровать					
7	220	1100 Н		к-т	142,80
		2100 Н			121,95

Цены указаны в у.е. в рекламных целях.